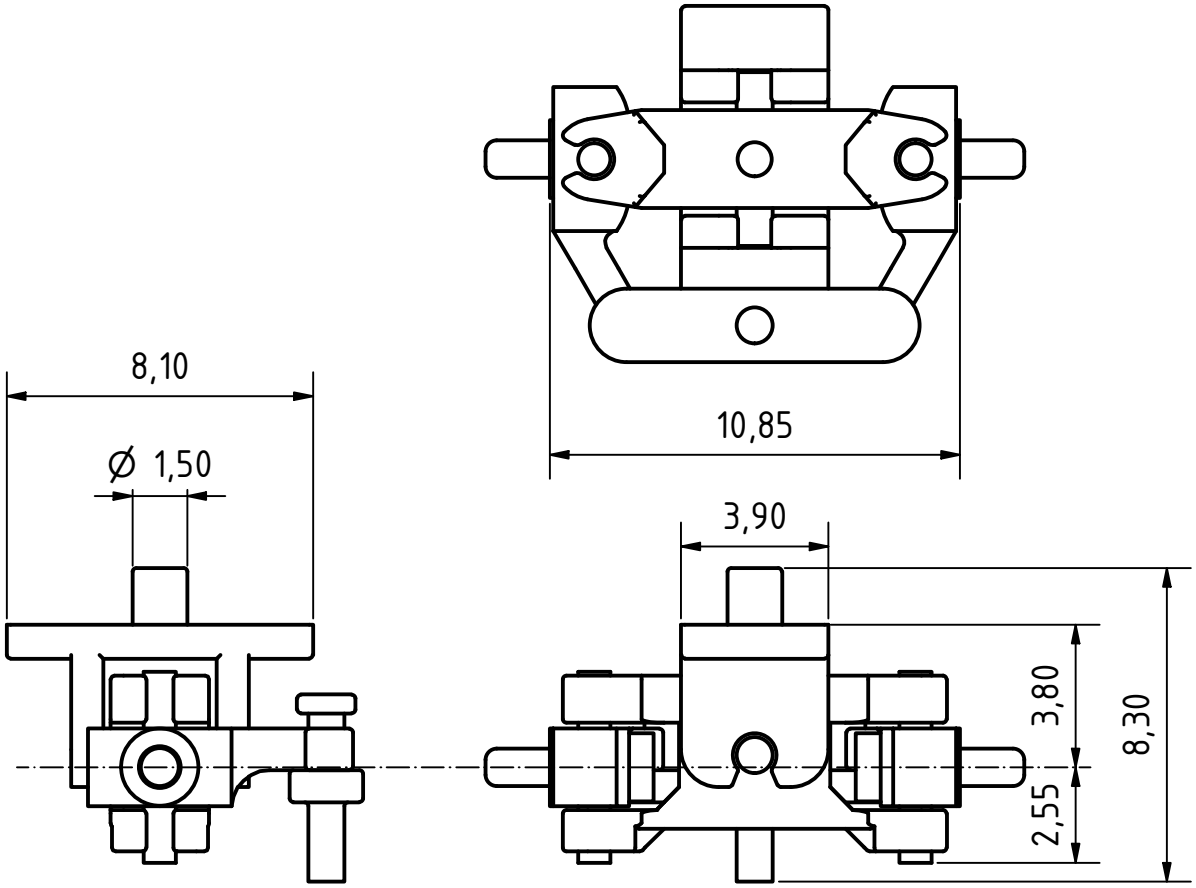

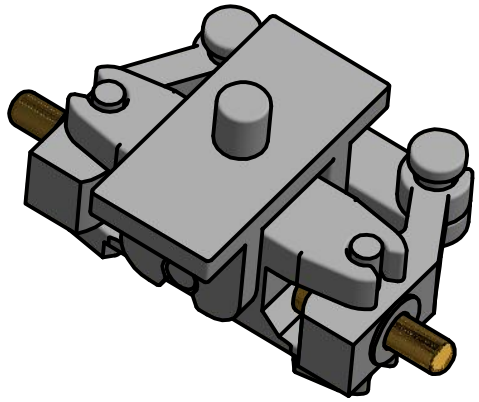

Alle Maße in mm

	Datum	Name
Gezeichnet	01.12.2024	Borkenhagen
Kontrolliert		
Norm		

Status	Änderungen	Datum	Name

Lenkachse Spur N

1

A4